FOLHA DESENHO REV. 04 10/06/16	PESO: 1,815 kg	( ) CALCULADO (x) PESADO

NOTAS:

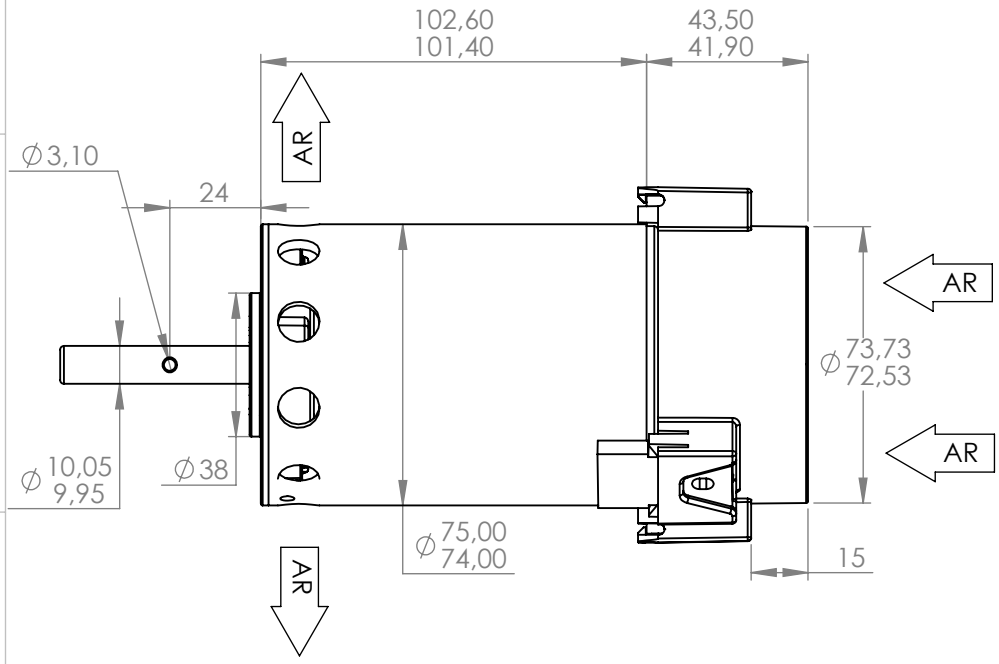

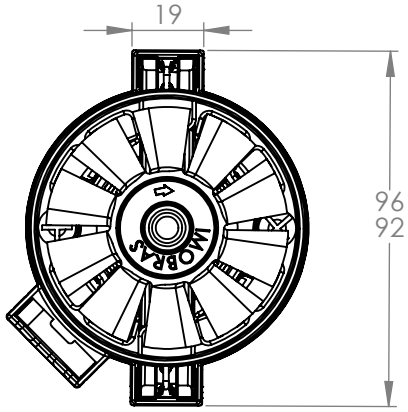

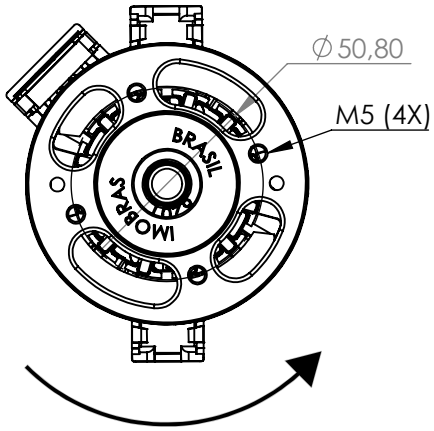

ROTAÇÃO CCW

CARACTERÍSTICAS DO MOTOR

- POTÊNCIA	: 800W
- TENSÃO	: 220 V Ca (c/ ponte retificadora)
- FREQUÊNCIA	: 50/60HZ
- ISOLAÇÃO ELÉTRICA	: CLASSE I
- MACAIS	: 2 ROLAMENTOS
- SENTIDO DE ROTAÇÃO	: CCW (anti-horário)
- CABOS ALIMENTAÇÃO	: 250 MM (comp ontas decapadas 10 mm)
- VENTILAÇÃO	: HÉLICE AXIAL

ÚLTIMO NÚMERO USADO: ?

3º DIEDRO

Nº ALT.	DATA	RESPONSÁVEL	DESCRIÇÃO
	xx/xx xxxx		

CARACTERISTICAS PRODUTO

( ) = Caract. Referência
= Caract. Básica
= Caract. Crítica
= Caract. de Segurança

SIMBOLOS GEOMETRICOS DO DESENHO

	CIRCULARIDADE		SIMETRIA
	PLANEZA		CILINDRICIDADE
	RETITUDE		ANGULARIDADE
	CONCENTRICIDADE		BATIMENTO CIRCULAR
	PERPENDICULARIDADE		BATIMENTO TOTAL
	POSIÇÃO		PERFIL DA LINHA
	PARALELISMO		PERFIL DO CONTORNO

TOLERÂNCIAS NÃO ESPECIFICADAS CONFORME ISO 2768-m

De 0,5 até 3	Acima de 3 até 6	Acima de 6 até 30	Acima de 30 até 120	Acima de 120 até 400	Acima de 400 até 1000
±0,1	±0,1	±0,2	±0,3	±0,5	±0,8

Para dimensões nominais abaixo de 0,5 mm, a tolerância deverá ser indicada no desenho.

DESCRIÇÃO:

MOTOR C.C T74-100 CCW 800W 220V

DESENHADO POR: **Joel**	REVISADO POR: **Daniel**
APROVADO POR: **Iágaro**	DATA: **25/10/2020**
MATERIAL:	ESCALA: **1:2**

CÓDIGO:

Este desenho é de propriedade da IMOBRAS e deve ser tratado como confidencial. É proibido sua reprodução no todo ou em parte, a utilização ou o conhecimento do seu teor a terceiros sem a expressa autorização da proprietária.

Página: 1 de 1

Tamanho: A4

- Imobras Indústria de Motores Elétricos Ltda -
Alto Feliz - RS - Brasil
- 55 (51) 3445 2800 -
www.imobras.ind.br

Imobras
MOTORES QUE AJUDAM MOVIMENTAR O MUNDO